Metro

4-Hole roman tub trim / Mélangeur 4 trous sur carrelage / Batería 4 agujeros para repisa

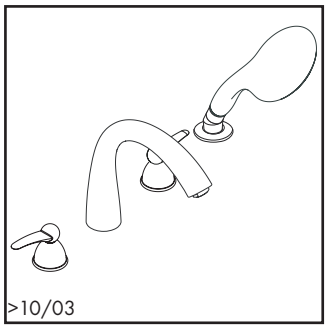

06669xx0

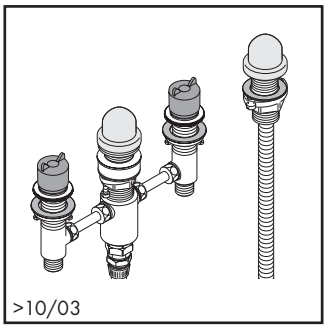

06646000

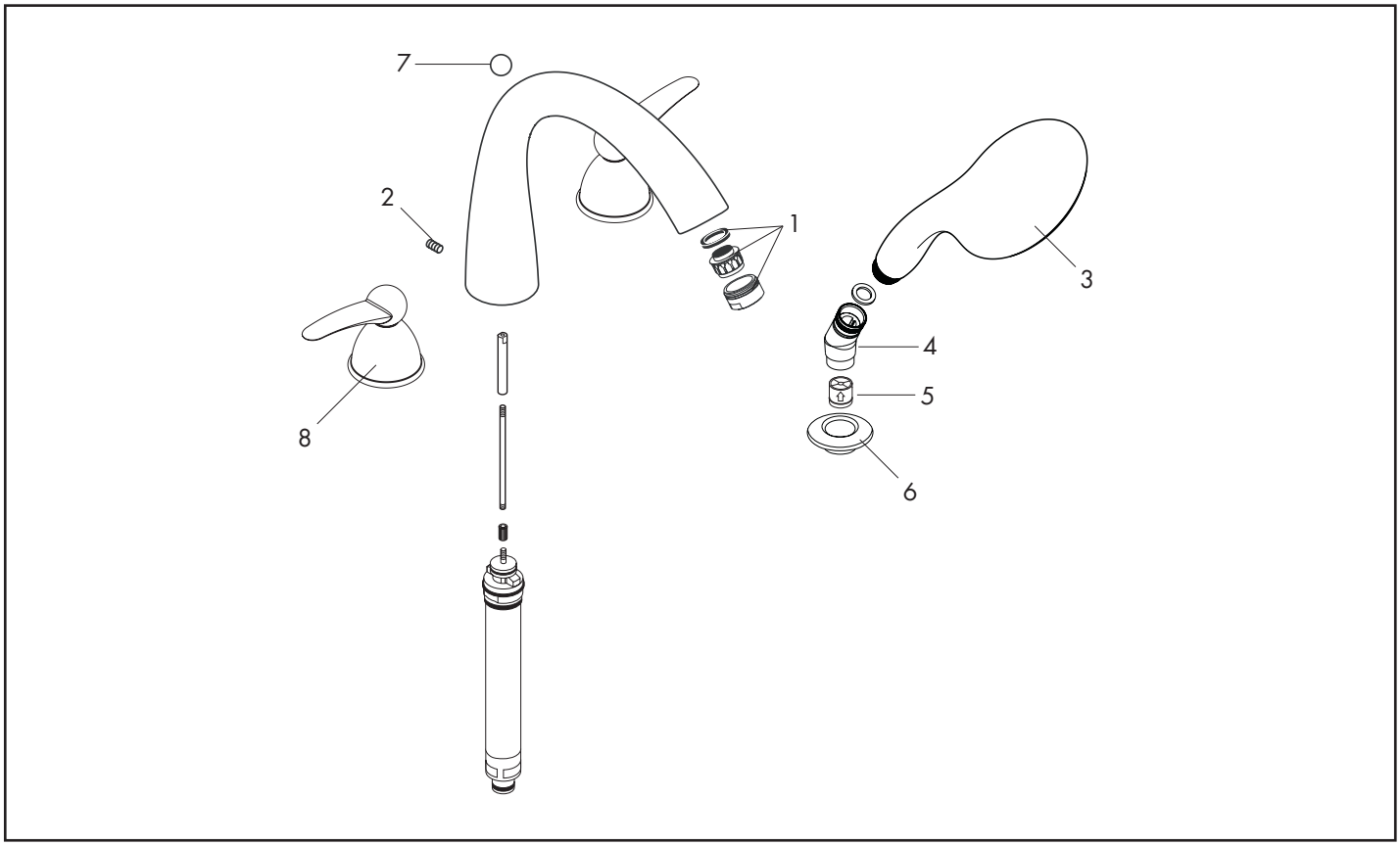

Pos.	Description	Description	Denominación	No./Nr./N°		PG
1	aerator	aérateur	aireador	13956xx0	1	3*
2	set screw	vis	tornillo manecilla	96029000	1	3
3	3jet AIR handshower	douchette 3jet AIR	teleducha 3jet AIR	28502xx1	1	99
4	hose connection elbow	coude de raccordement flexible	rácor conexión flexo	28071xx0	1	9
5	check valve (2 pieces)	clapet anti-retour (2 pièces)	válvula antirretorno (2 pieza)	94074000	set	3
6	flange	rosace	florón	97159xx0	1	11*
7	diverter knob	bouton d'inverseur	tirador inversor	94102xx0	1	6*
8	Metro handle	poignée Metro	manija Metro	88570xx0	1	11*
	rough valve, see p. 8.18	set de base, voir p. 8.18	cuerpo base, ver p. 8.18	06646000		

xx = Please see page 8.1 for finish codes / *PG is for Chrome only. See the index for other finishes.
xx = Description des codes couleur page 8.1 / *PG concerne Chromé seulement. Pour les autres, voir dans la liste des réferences.
xx = Para el código de acabados ver p. 8.1 / *La PG vale para Cromado solo. Ver el indice para las otras superficies.